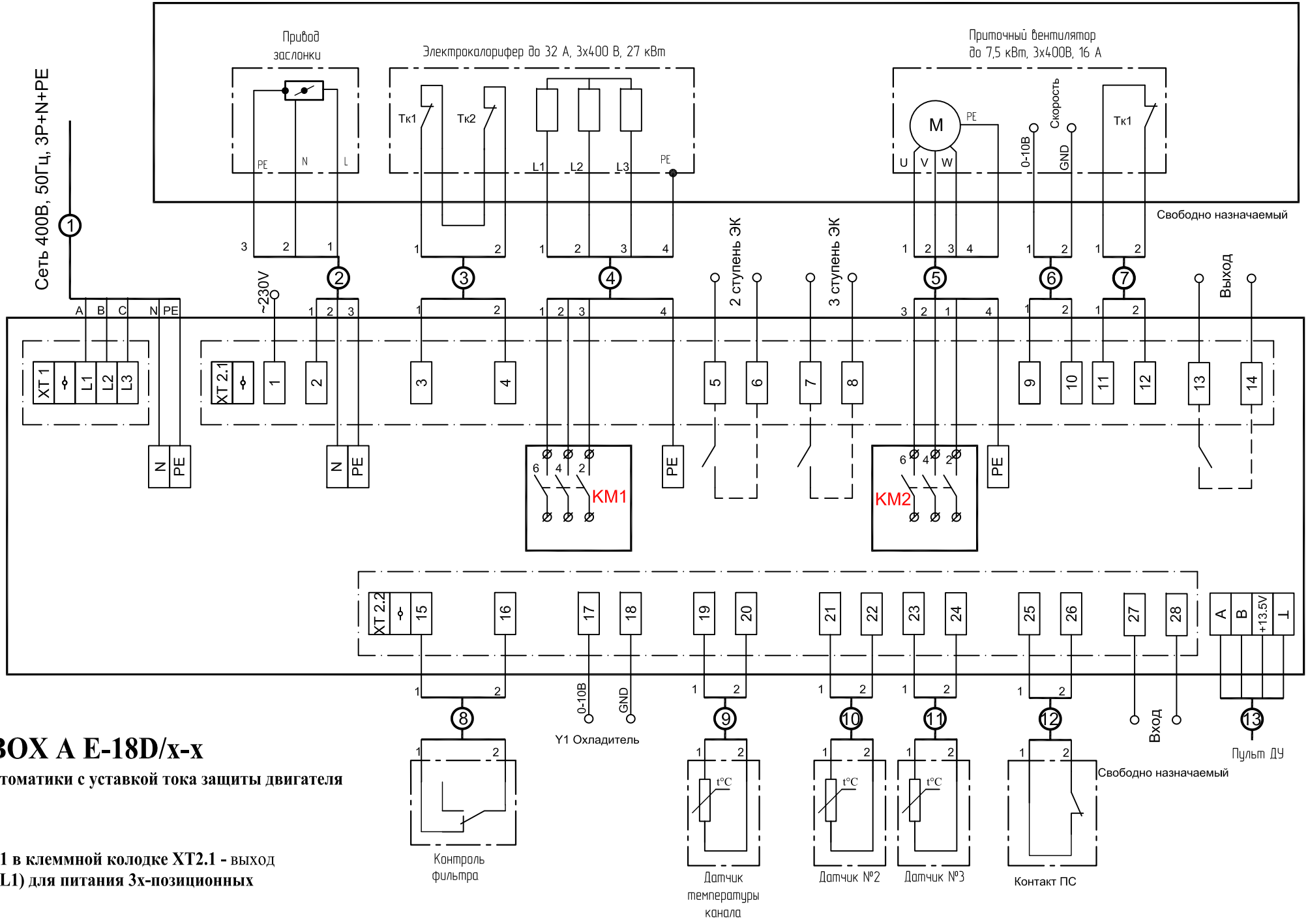

OPTIBOX A E-18D/x-x

Модуль автоматики с уставкой тока защиты двигателя

Клемма №1 в клеммной колодке XT2.1 - выход 230В**(фаза L1) для питания 3х-позиционных приводов.**

х-х-диапазон уставки по току защиты двигателя (min-max)